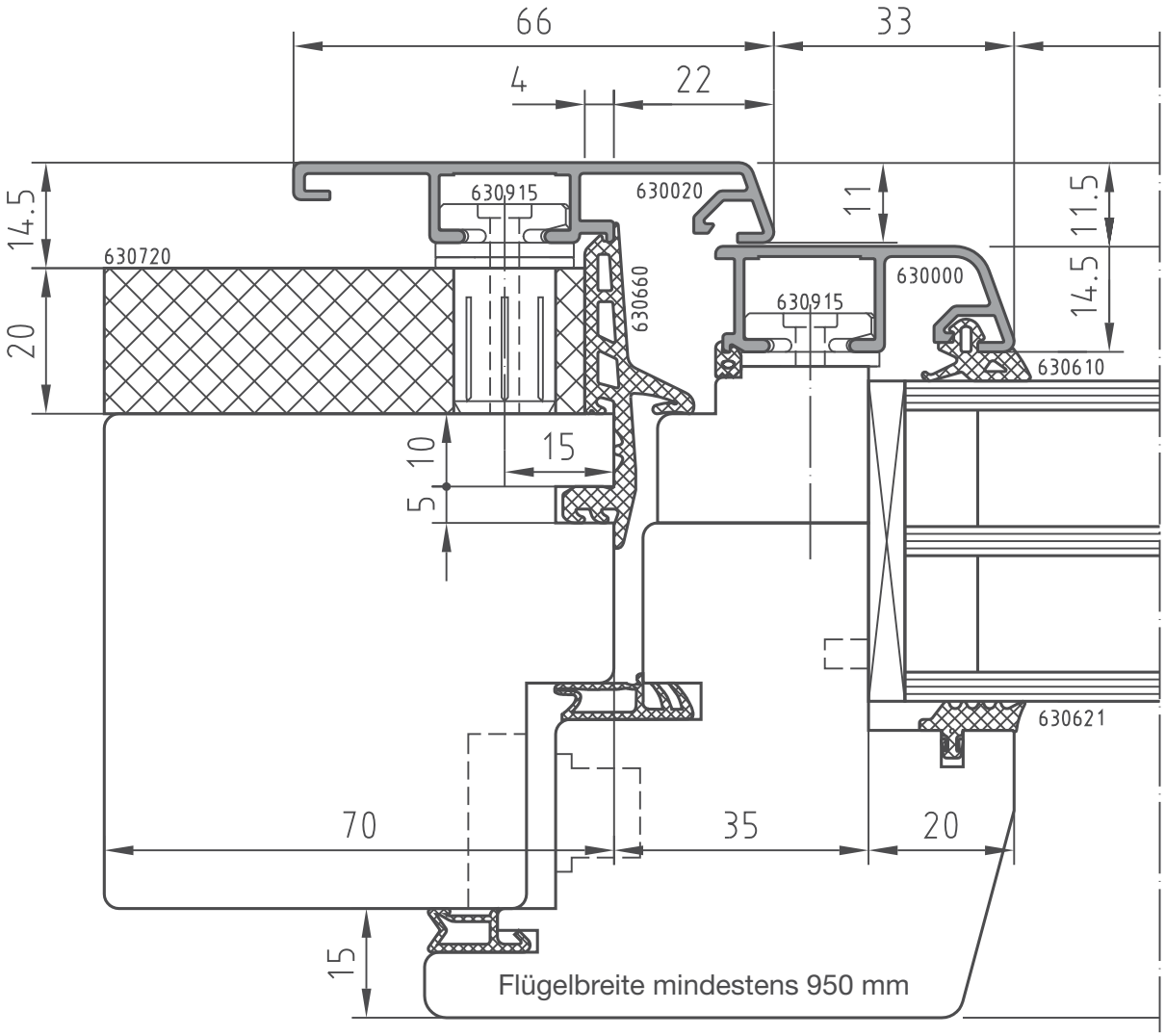
66
33
4
22
14.5
11
11.5
14.5
20
630915
630020
630720
630660
630000
630915
630610
10
15
5
630621
70
35
20
15
Flügelbreite mindestens 950 mm

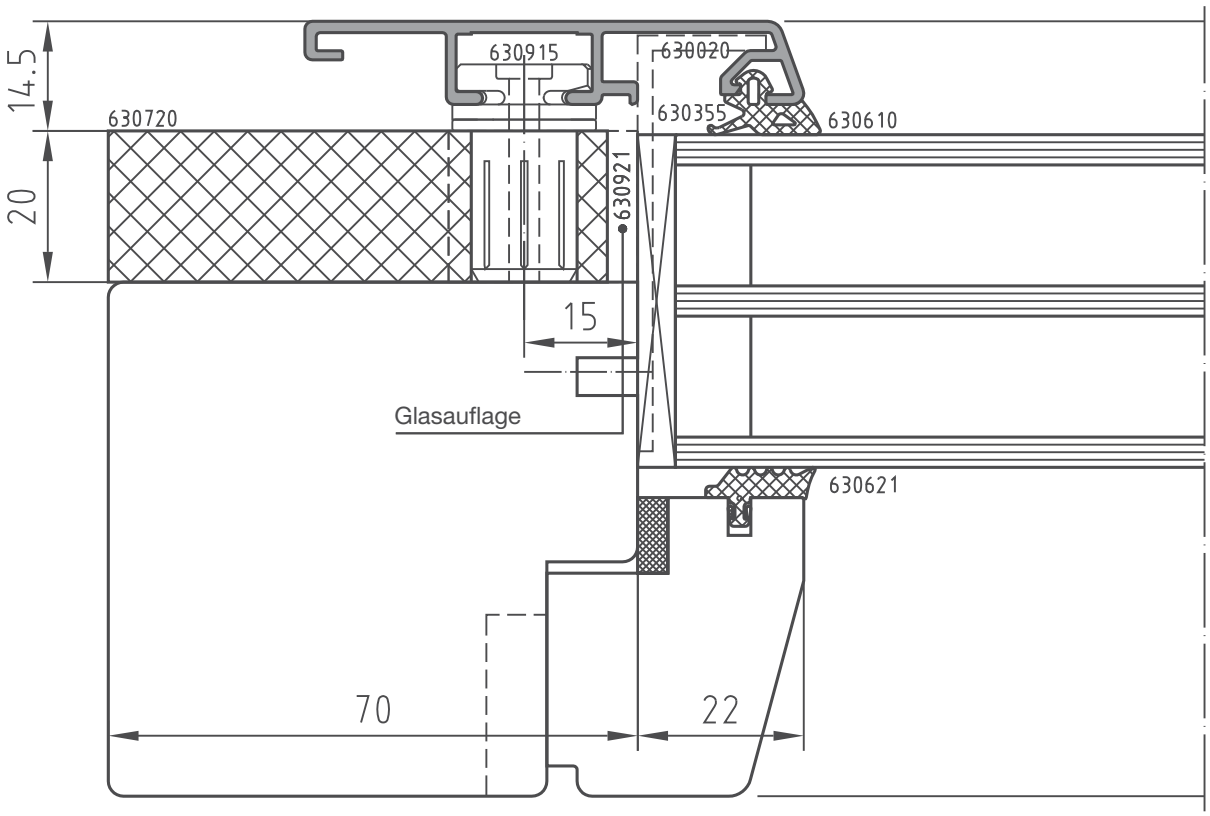
14.5
20
630915
630020
630720
630355
630610
630921
15
Glasauflage
630621
70
22

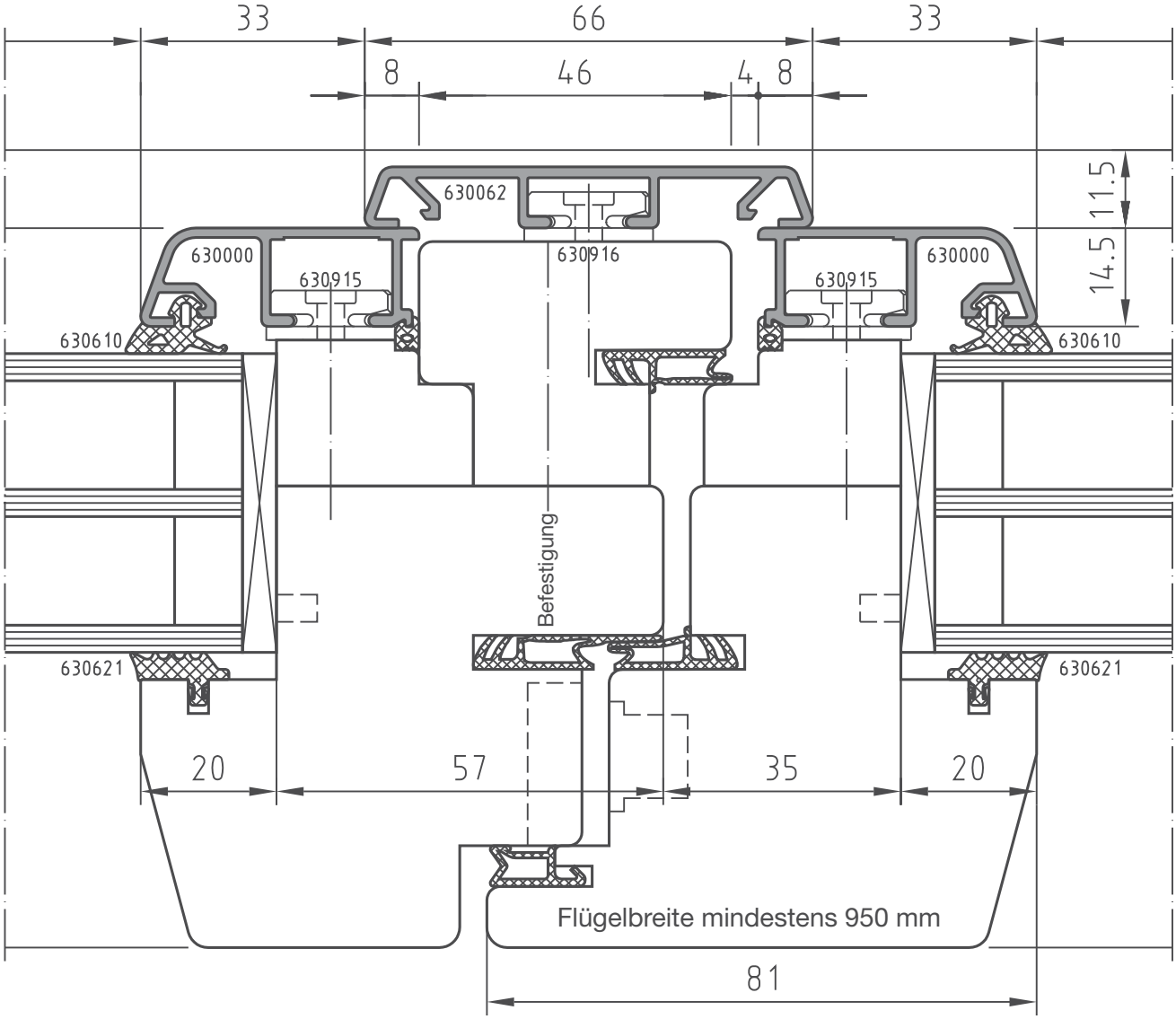
33
66
33
8
46
4
8
11.5
14.5
630062
630000
630916
630000
630915
630915
630610
630610
Befestigung
630621
630621
20
57
35
20
Flügelbreite mindestens 950 mm
81

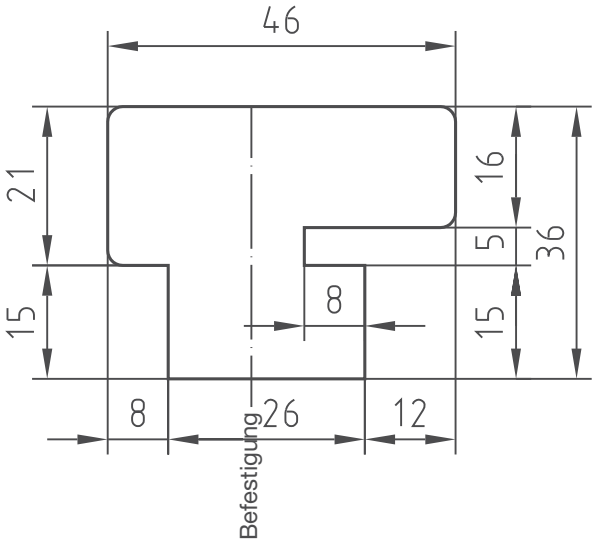
46
21
16
5
36
15
8
15
8
26
12
Befestigung

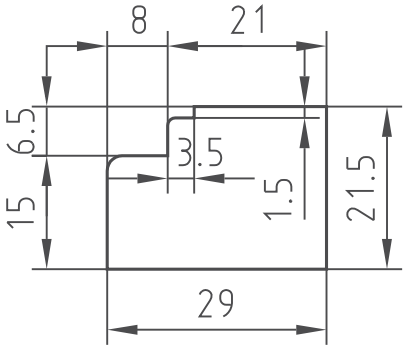
8
21
6.5
3.5
1.5
21.5
15
29

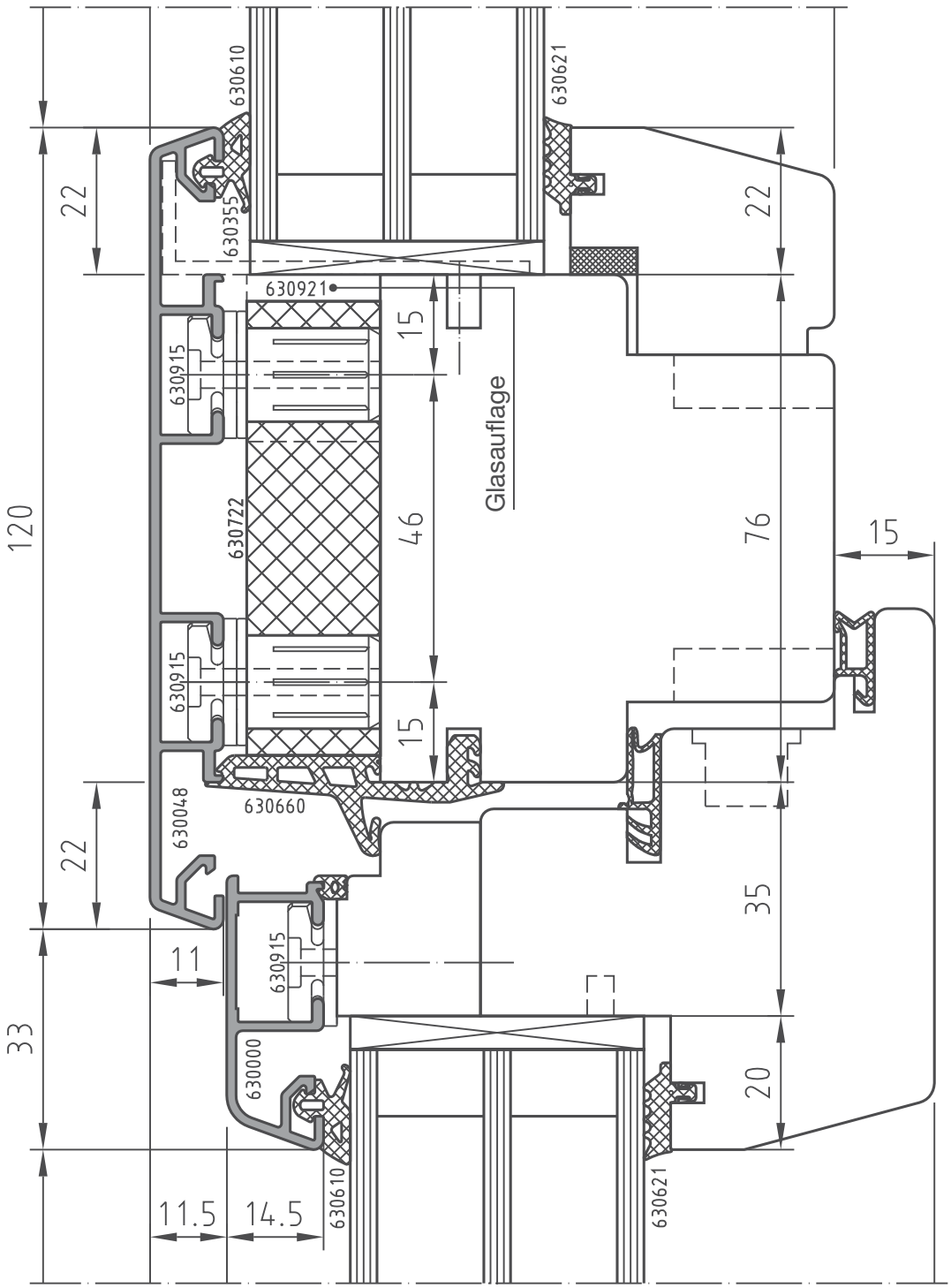
630610
630621
630355
630921
630915
630722
630915
630048
630660
630915
630000
630610
630621
Glasauflage
120
22
22
22
33
11
11.5
14.5
15
46
15
76
15
35
20

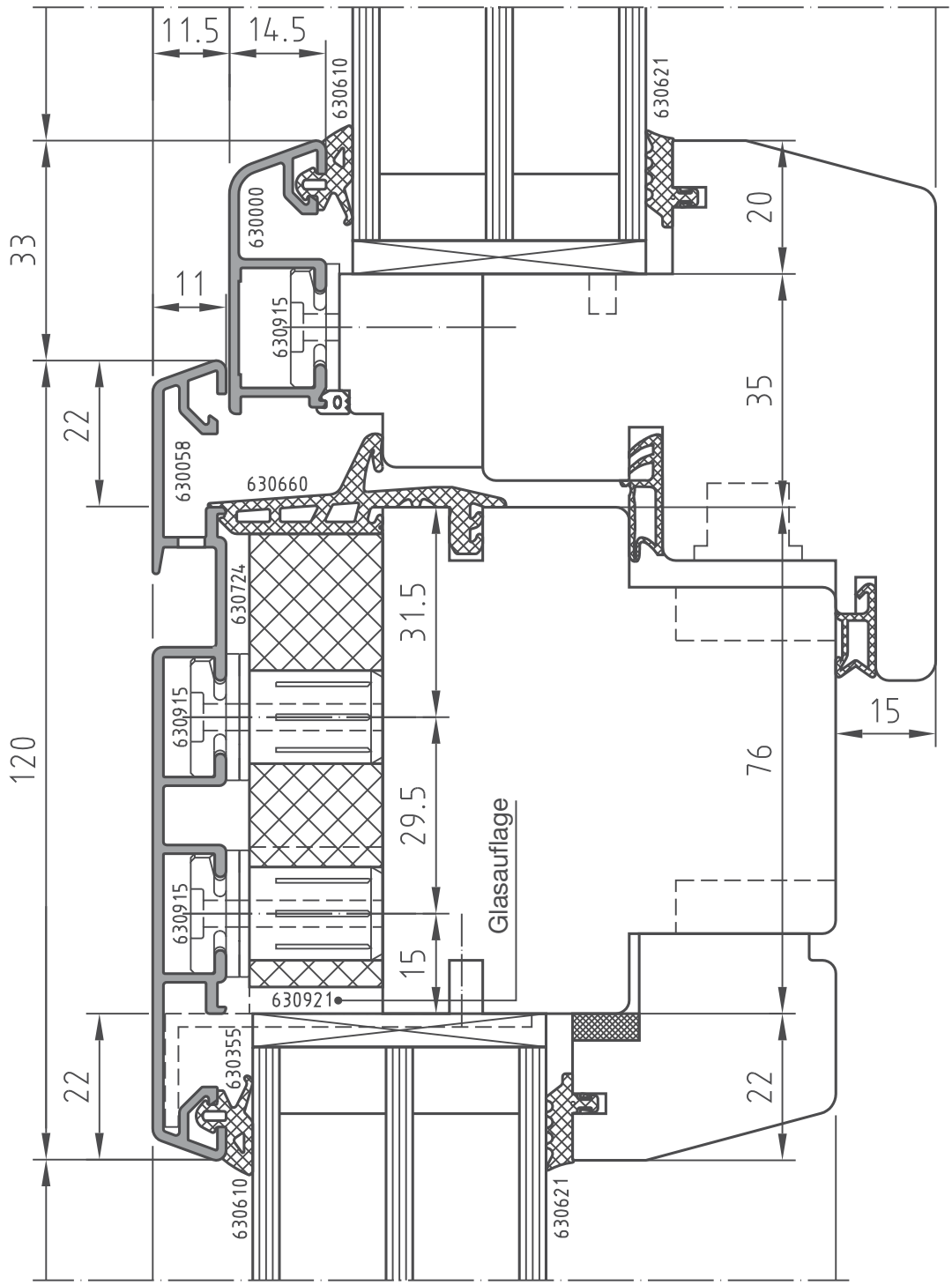
11.5
14.5
33
11
22
120
22
630610
630000
630915
630058
630660
630724
630915
630915
630921
630355
630610
630621
630621
31.5
29.5
15
Glasauflage
20
35
76
15
22

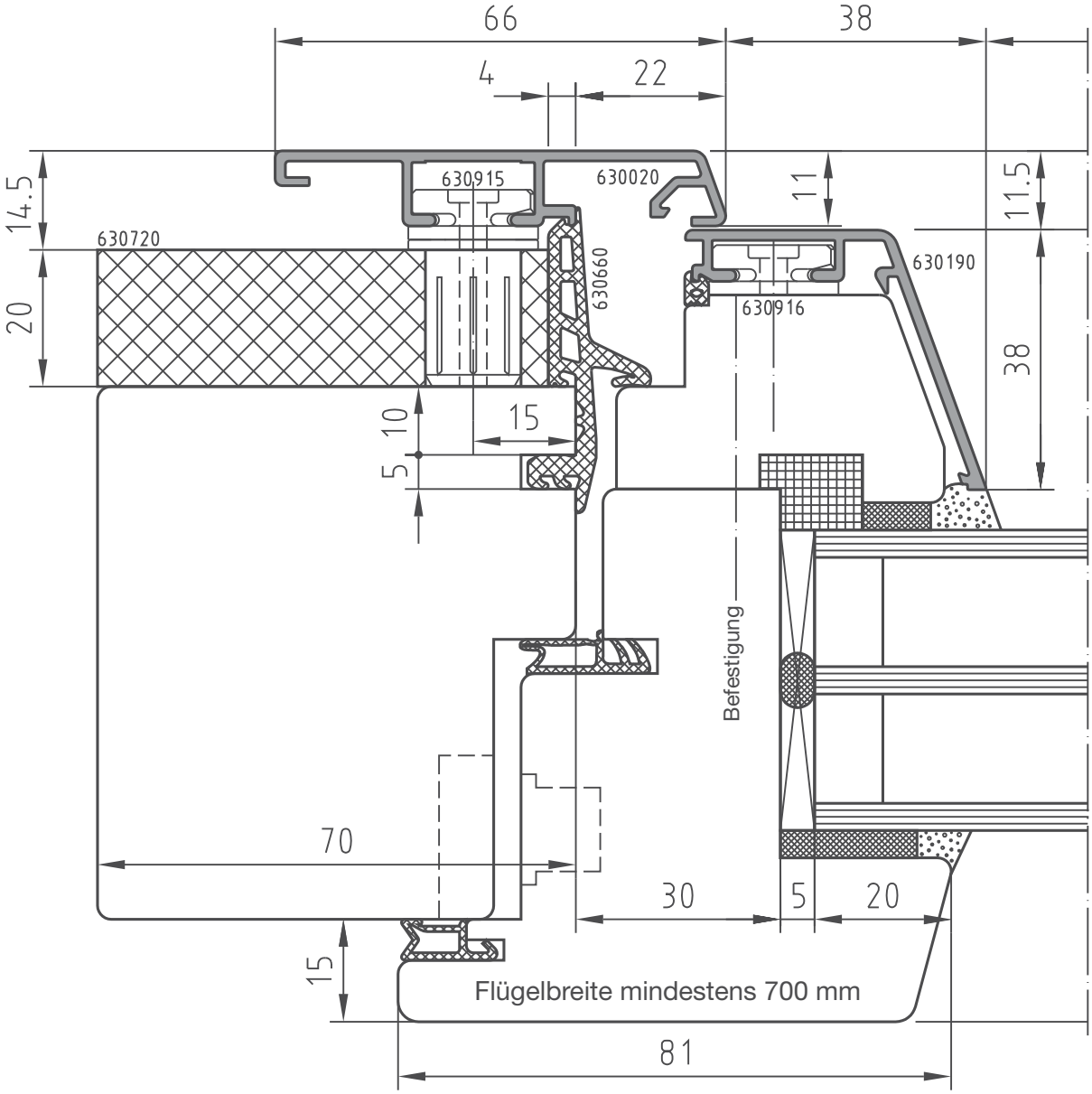
66
38
4
22
14.5
20
630720
630915
630020
630660
11
11.5
630190
630916
38
10
15
5
Befestigung
70
30
5
20
15
Flügelbreite mindestens 700 mm
81

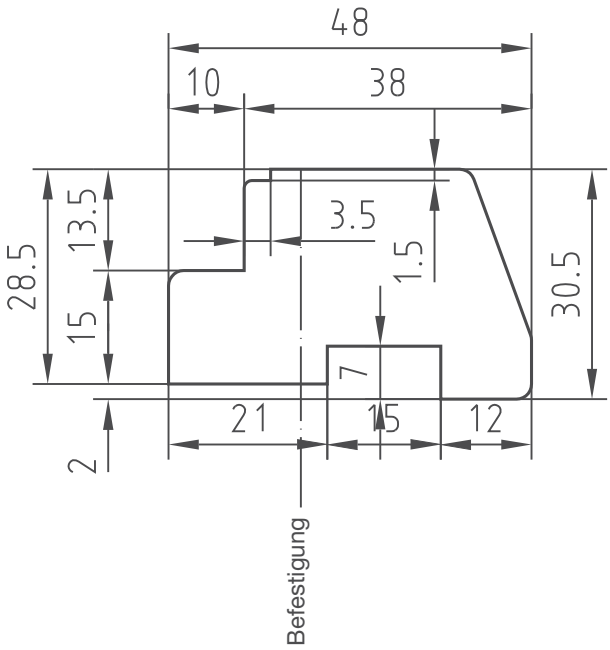
48
10
38
28.5
13.5
15
3.5
1.5
30.5
7
21
15
12
2
Befestigung

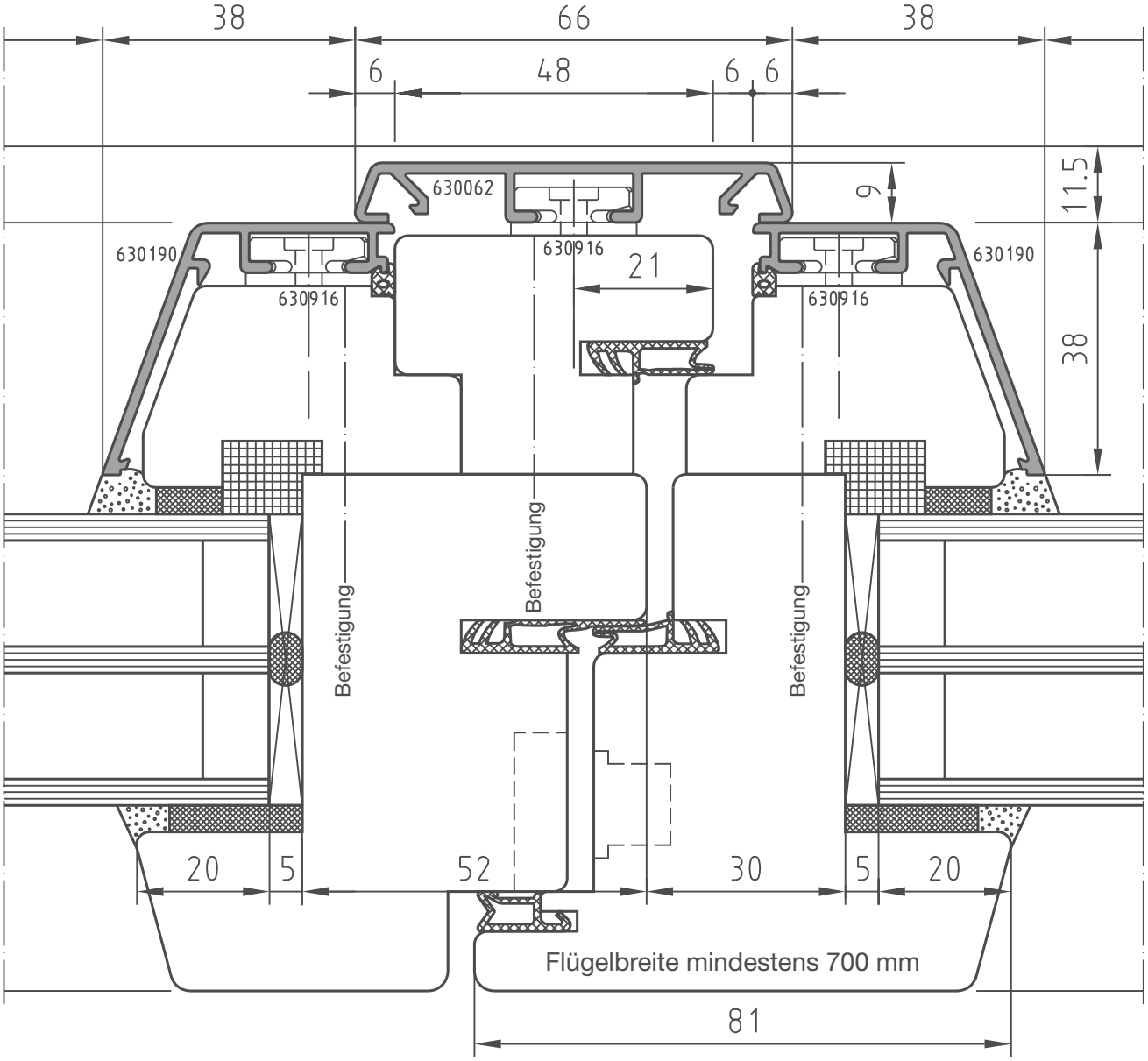
38
66
38
6
48
6
6
630062
9
11.5
630190
630916
21
630190
630916
630916
38
Befestigung
Befestigung
Befestigung
20
5
52
30
5
20
Flügelbreite mindestens 700 mm
81

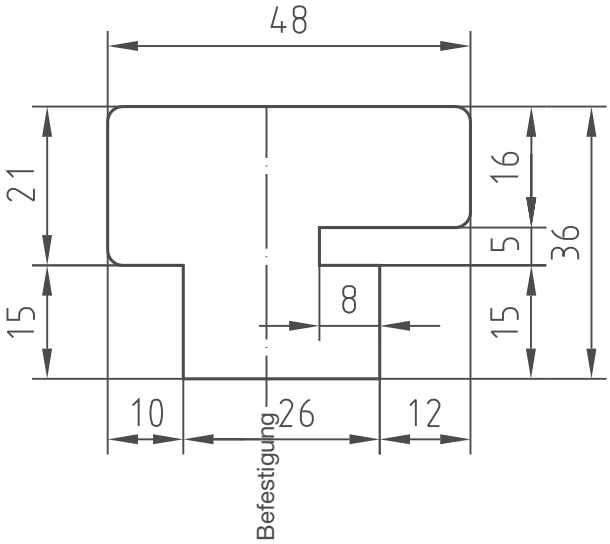
48
21
16
5
36
8
15
15
10
26
12
Befestigung